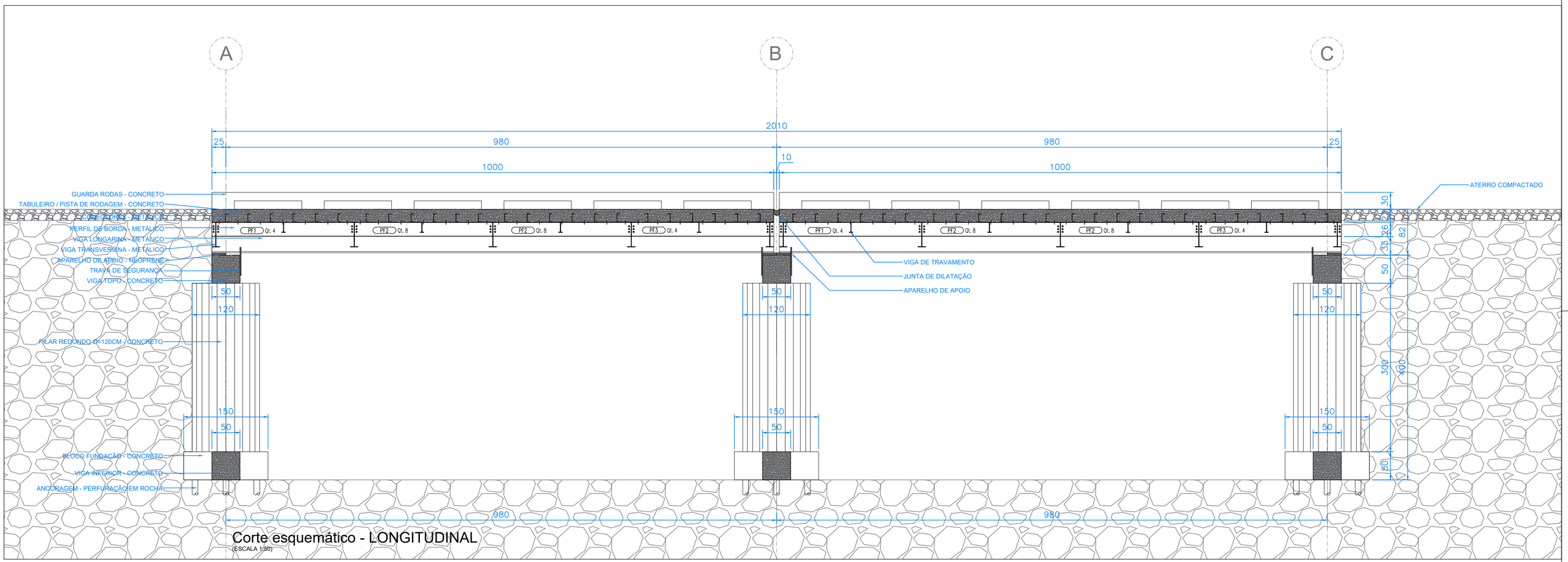

Corte esquemático - LONGITUDINAL
(ESCALA 1:50)

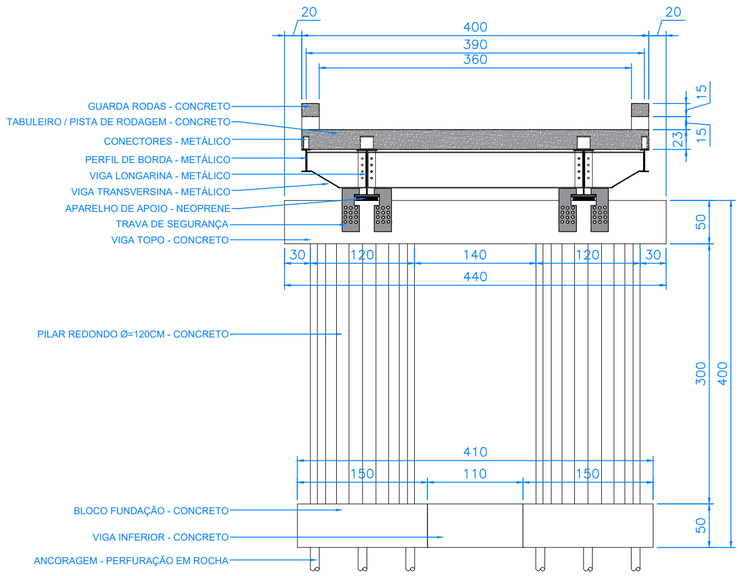

Corte esquemático - TRANSVERSAL
(ESCALA 1:50)

NOTAS GERAIS:

1. CARREGAMENTO CONSIDERADO:
   a) Cargas acidentais segundo NBR 6120/1980;
   b) Efeitos de vento segundo NBR 6123/1988
2. DIMENSIONAMENTO CONFORME:
   a) NBR 8800/2008 - Projeto de estruturas de aço e de estruturas mistas de aço e concreto;
   b) NBR 14762/2010 - Dimensionamento de estruturas de aço constituídas por perfis formados a frio;
   b) NBR 16694/2020- Projeto de pontes rodoviárias de aço e mista de aço concreto.
3. A fabricação e a montagem das estruturas metálicas deverão estar de acordo com as premissas expostas nas normas NBR 8800/2008 e NBR 14762/2010.
4. PARA AS LIGAÇÕES NÃO INDICADAS:
   a) ligações principais com parafusos ASTM-A490 e secundárias com parafusos ASTM-A325;
   b) emendas de transporte:
      - calcular à 100% da resistência do perfil à tração
      - calcular à 100% da resistência do perfil à flexão
      - calcular à 75% da resistência do perfil à cortante
   c) ligações soldadas executar filete em todo o contorno com altura igual a 70% da menor espessura das chapas ligadas;
5. Soldas conforme AASHTO/AWS D1.5M/D1.5:2020 e AASHTO/AWS D1.1M/D1.1:2010
6. PINTURA E CORROSÃO: a preparação das superfícies e a pintura de fábrica e campo devem estar de acordo com os requisitos expostos no anexo N da Norma NBR 8800/2008;

Obra:

RECONSTRUÇÃO DA PONTE SOBRE O ARROIO VICENTE ROSA - ZONA PICOLLI

Proprietário:

Prefeitura Municipal de Cotiporã CNPJ: 90.898.487/0001-64

Responsável Técnico:

Eng. Civil Jeferson Restelli Frizon | CREA RS254394

Documento assinado digitalmente
gov.br JEFERSON RESTELLI FRIZON
Data: 26/02/2025 12:11:42-0300
Verifique em https://validar.iti.gov.br

ARQUIVO

DATA
Fevereiro/2025

DESENHO

ESCALA
INDICADA

Prancha:
Cortes Longitudinal e Transversal gerais

Local:
Zona Picolli

PRANCHA
02