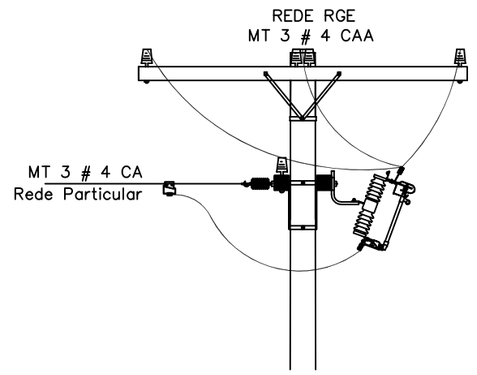

TOMADA PARTICULAR
ESCALA 1:25

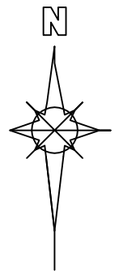

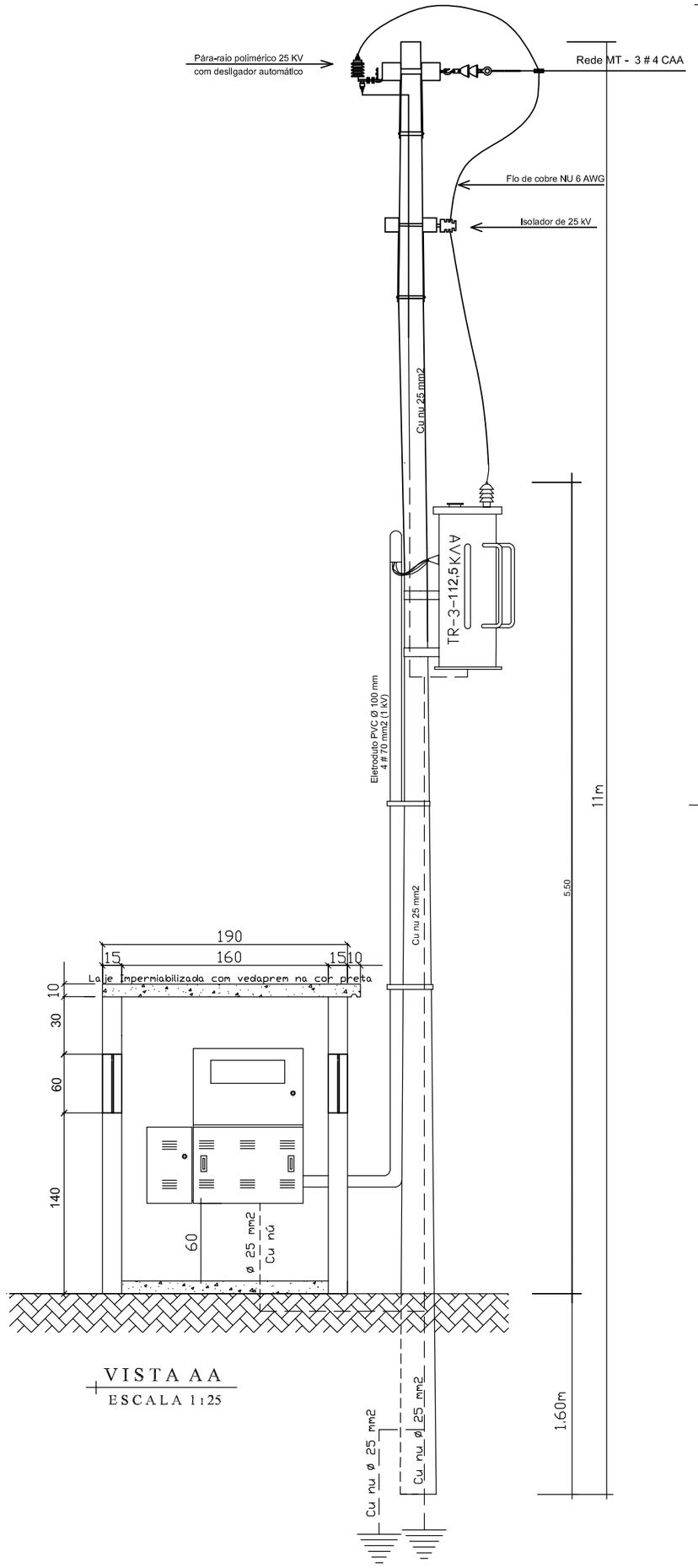

VISTA AA
ESCALA 1:25

Cálculo da área de Ventilação:
Cabina com dimensões 1,90 x 1,90 x 2,30
Espessura da parede de 15 cm

(1,90 x 1,90 x 2,30) / 10 = 0,83 m²

Pontos de Ventilação:
02 janela de 0,80 m x 0,60 m = 0,48 m² X 2= 0,96 m²
01 porta de 0,80 m x 2,10 m = 1,68 m²
Total = 0,96 + 1,68 = 2,64 > 0,83

Conclusão: 2,64 > 0,83 Atende a área de ventilação mínima exigida.

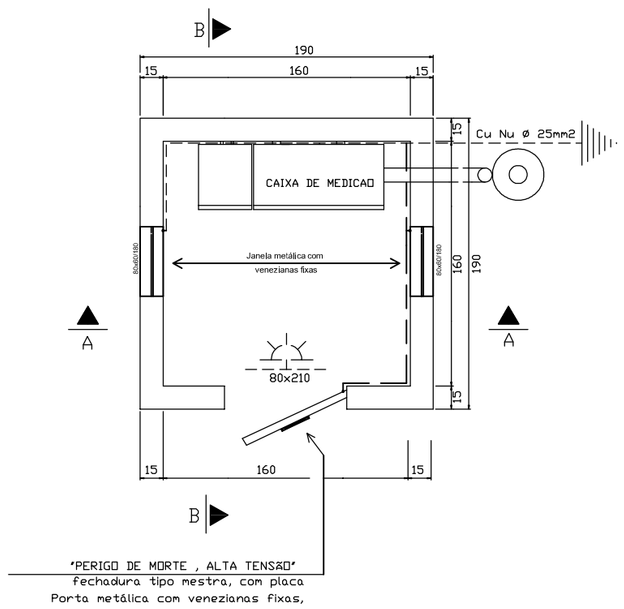

ESCALA 1:25
PLANTA BAIXA

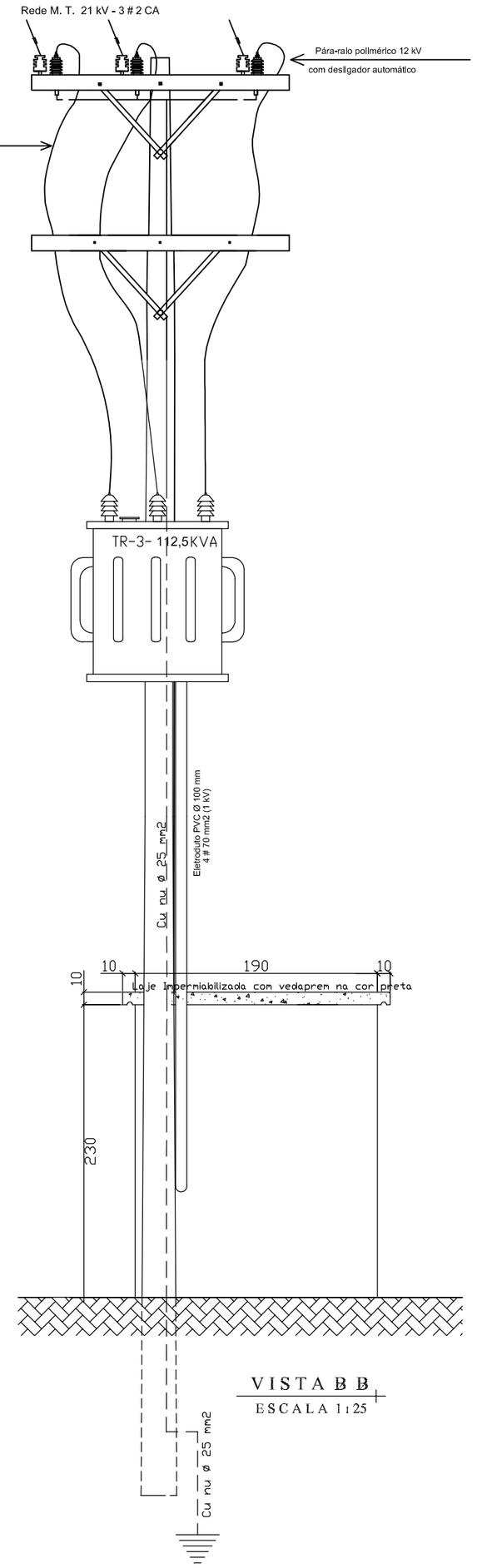

VISTA BB
ESCALA 1:25

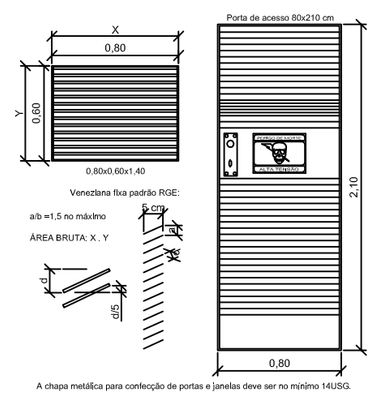

A chapa metálica para confecção de portas e janelas deve ser no mínimo 14USG.

Detalhes aberturas e porta
Esc.: 1/20

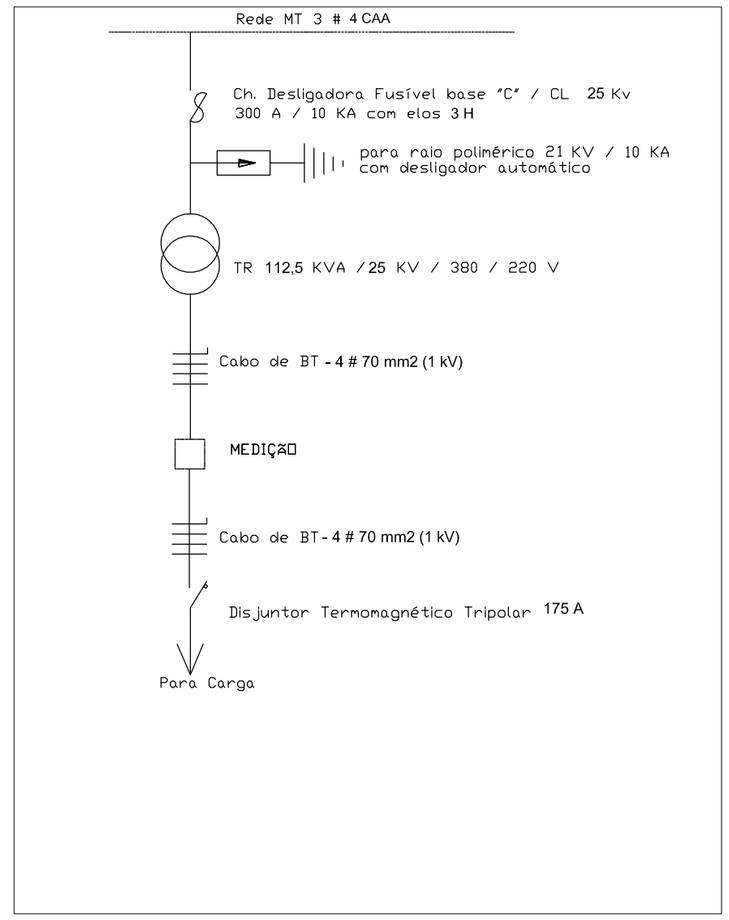

PREFEITURA MUNICIPAL DE COTIPORÃ

Rua Silveira Martins 163 | Bairro Centro | Cotiporã/RS | CEP 95335-000
Fone/Fax (54) 3446-2800

Endereço Obra:	Desenho:	Escala:	Data:
Linha São Valentin	Cezar Giacomazzi Filho	INDICADA	14.09.2016

Obra:
REFORMA SUBESTAÇÃO 112,5 kVA ETE

Prancha:
E01